Anlage 7
TAB-Dampf
Dampf- und Kondensatführung (aufstellungsbezogen)
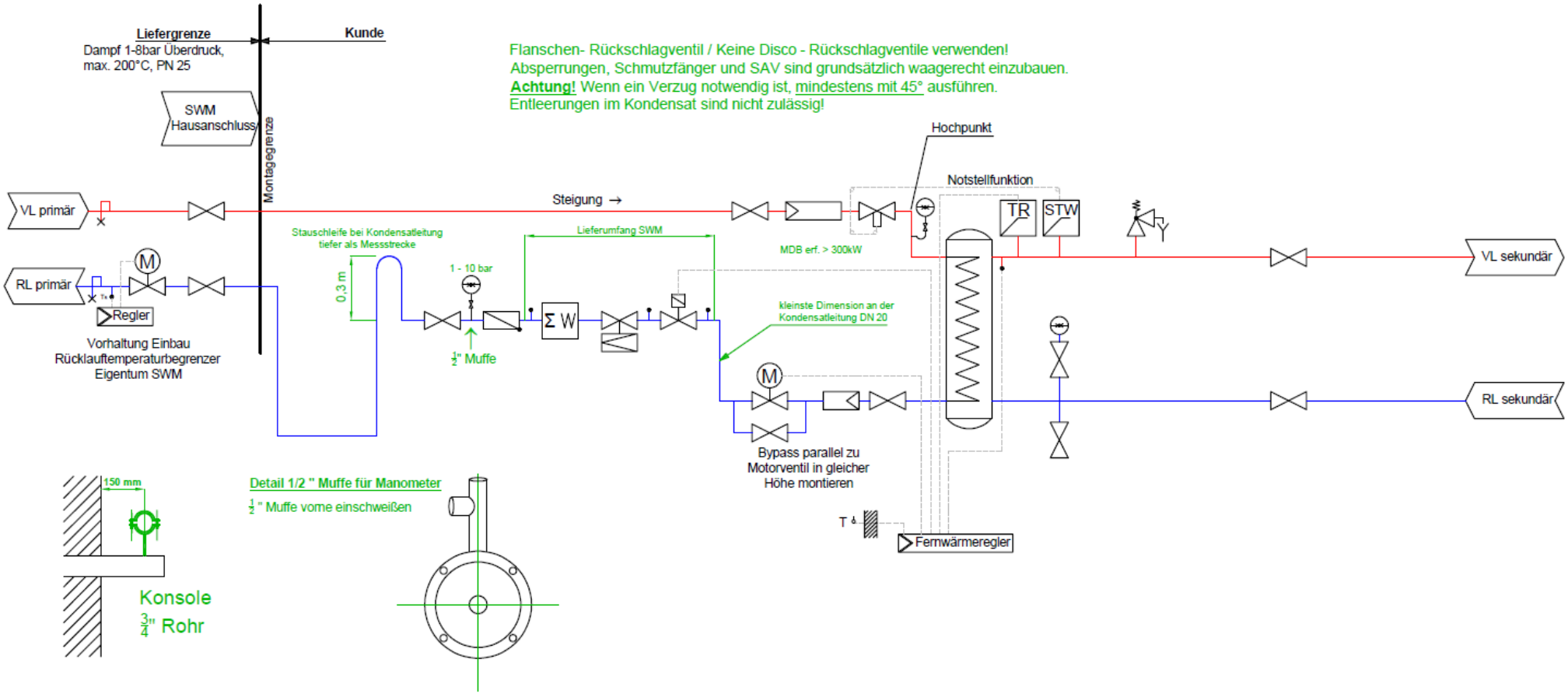
Stadtwerke München