Stadtwerke München
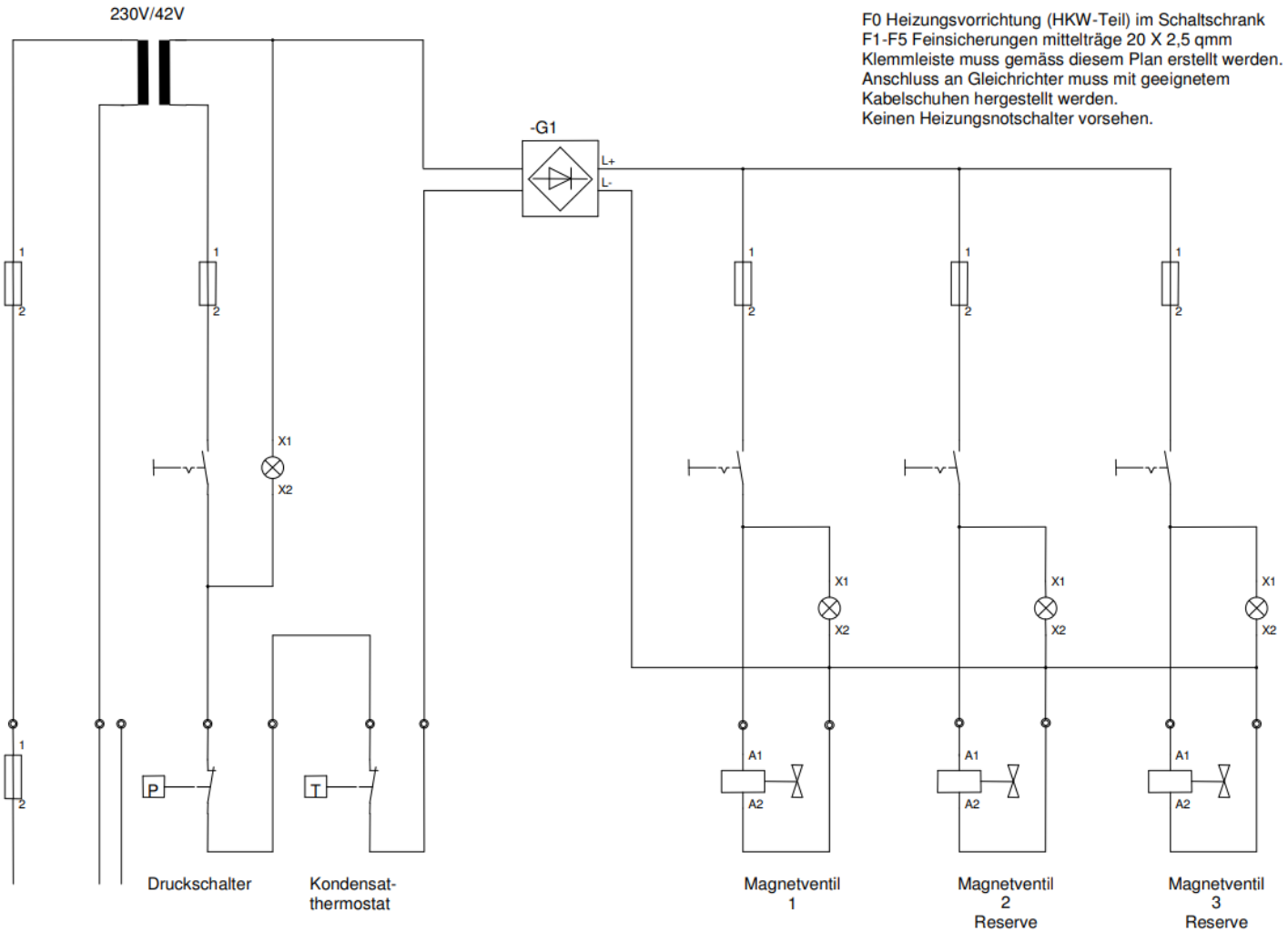
**Hinweis: Schema nur gültig bei Bestandsanlagen. Dampfumformer sind nicht zugelassen.**